SERIE	désignation CRIMP REMOVABLE	618 330
MPX	# 16-16 SOCKET CONTACT	
	protection	

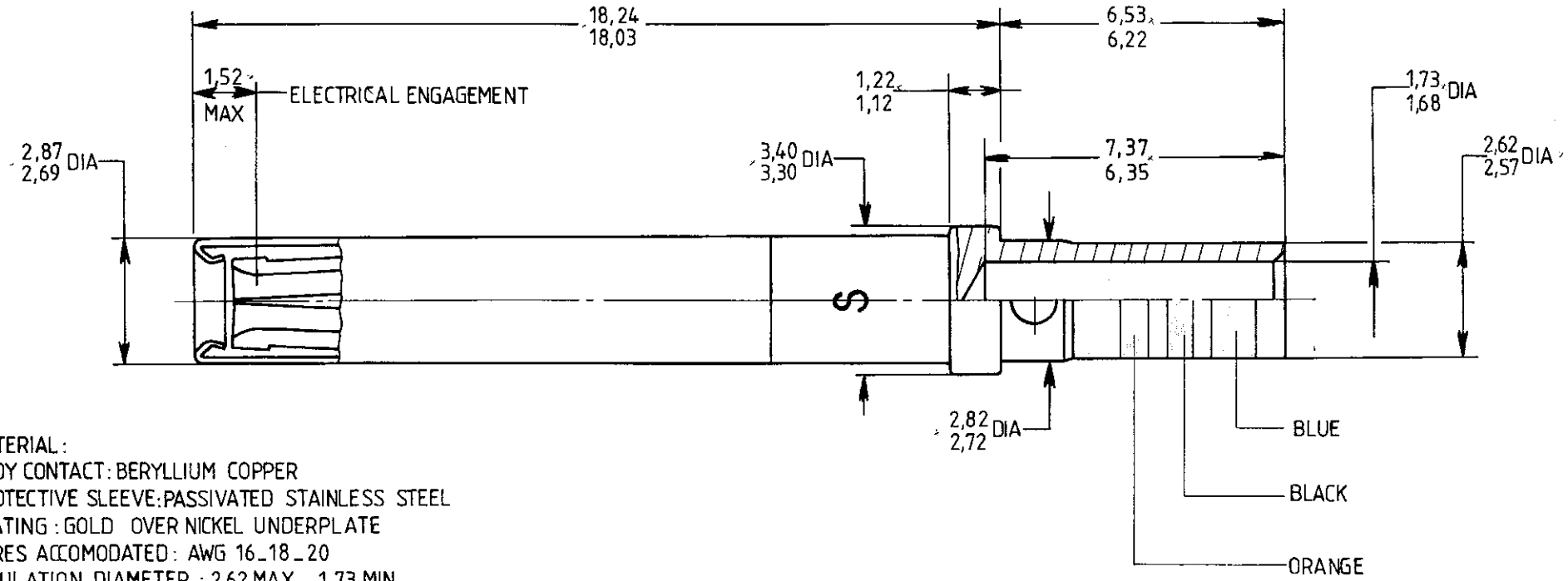

MATERIAL:
BODY CONTACT: BERYLLIUM COPPER
PROTECTIVE SLEEVE: PASSIVATED STAINLESS STEEL
PLATING: GOLD OVER NICKEL UNDERPLATE
WIRES ACCOMODATED: AWG 16_18_20
INSULATION DIAMETER: 2,62 MAX _ 1,73 MIN
STRIP LENGTH: 6
TOOLING:
CRIMPING TOOL: M22520/1_01
SELECTOR POSITION: 6 FOR AWG 16 _ 5 FOR AWG 18 _ 4 FOR AWG 20
POSITIONER: M22520/1_02

IND	MODIFICATIONS	DATE	VISA	IND	MODIFICATIONS	DATE	VISA

CE DOCUMENT EST LA PROPRIETE DE LA STÉ SOGIE. IL NE PEUT ETRE REPRODUIT, NI COMMUNIQUÉ A DES TIERS SANS AUTORISATION ECRITE.

matière

traitement

RADIALL

DES. LE 21-1-88
NOM FALETTI
VERIF. LE
NOM

RUGO. GEN. ✓

ECH.

083 - 7912